舞台照明器具配置図

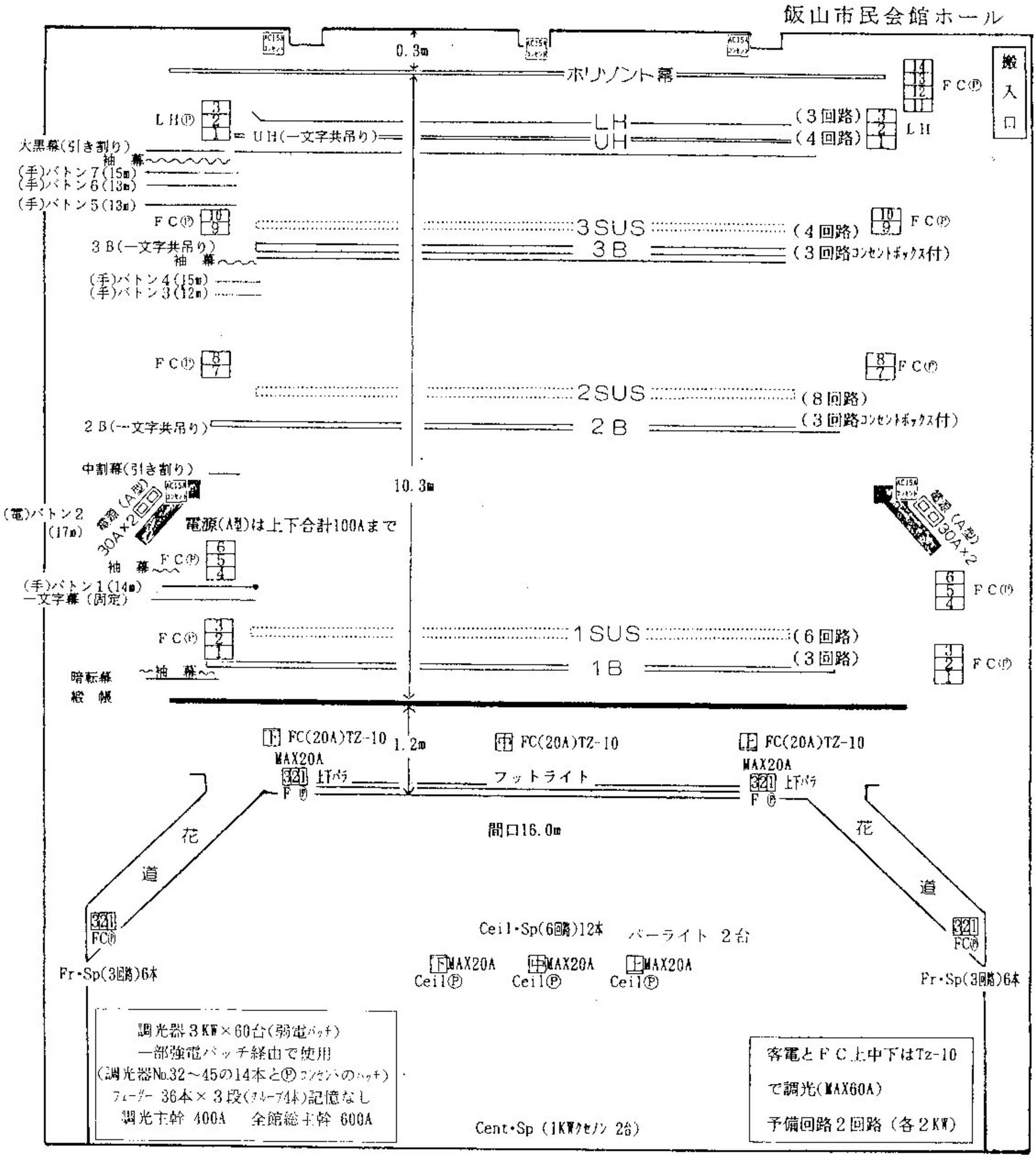
飯山市民会館ホール
搬入口
0.3m
ホリゾント幕
FC(P)
LH(P)
UH(一文字共吊り)
LH
UH
(3回路)
(4回路)
大黒幕(引き割り)
袖幕
(手)バトン7(15m)
(手)バトン6(13m)
(手)バトン5(13m)
3SUS
3B
(3回路コンセントボックス付)
3B(一文字共吊り)
(手)バトン4(15m)
(手)バトン3(12m)
2SUS
2B
(8回路)
2B(一文字共吊り)
中割幕(引き割り)
10.3m
(電)バトン2
(17m)
電源(A型)
30A×2
電源(A型)は上下合計100Aまで
(手)バトン1(14m)
一文字幕(固定)
1SUS
1B
(6回路)
(3回路)
暗転幕
緞帳
1.2m
FC(20A)TZ-10
MAX20A
上下バラ
フットライト
間口16.0m
花道
Ceil・Sp(6回路)12本
パーライト 2台
Fr・Sp(3回路)6本
Ceil(P)
調光器3KW×60台(弱電パッチ)
一部強電パッチ経由で使用
(調光器No.32～45の14本とPコンセントのパッチ)
フェーダー 36本×3段(ブレーブ4本)記憶なし
調光主幹 400A 全館総主幹 600A
Cent・Sp (1KWクセノン 2台)
客電とFC上中下はTz-10
で調光(MAX60A)
予備回路2回路(各2KW)

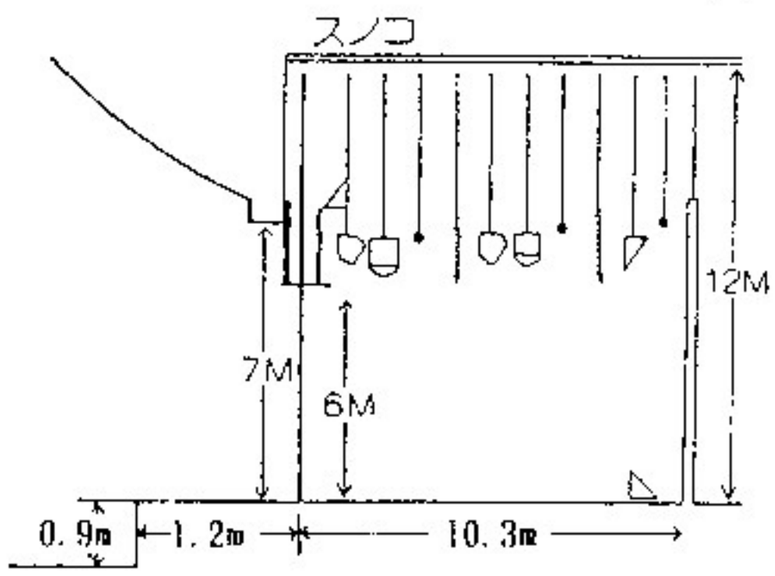
スノコ
12M
7M
6M
0.9m
1.2m
10.3m